2/2-Wege Umschaltventil

DF5/2

Best. Nr.	254-120-02150
Hersteller Code	122034050
Bezeichnung	DF5/2AC17CB
Funktion	2/2-Wege Umschaltventil
Anschlussgrößen	G 3/8" BSP (P + A)
Betätigung 1	Rollen betätigt über Messingrolle Ø 22mm - auf Seite von Anschluss "A"
Betätigung 2	-
Positionierer	federrückstellend in Schaltstellung 1 - auf Seite von Anschluss "P"
Schaltstellung 0	-
Schaltstellung 1	P + A verbunden
Schaltstellung 2	P + A gesperrt
Schaltüberdeckung	-
Max. Arbeitsdruck	315 bar
Nominale Durchflussmenge	60 l/min
Maximale Viskosität	400 cSt
Minimale Viskosität	12 cSt
Empfohlener Viskositätsbereich	15 - 75 cSt
Dichtungsmaterial	NBR
Umgebungstemperatur	-40 °C - 60 °C
Interne Leckage bei Δp = 100 bar	5 ccm/min
Max. Verschmutzungsgrad	21/19/16 - ISO 4406
Zolltarifnummer	84812010
Ursprungsland	EU
Gewicht	1,07 kg
Zusatzinformation	-

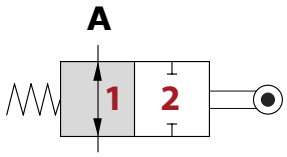

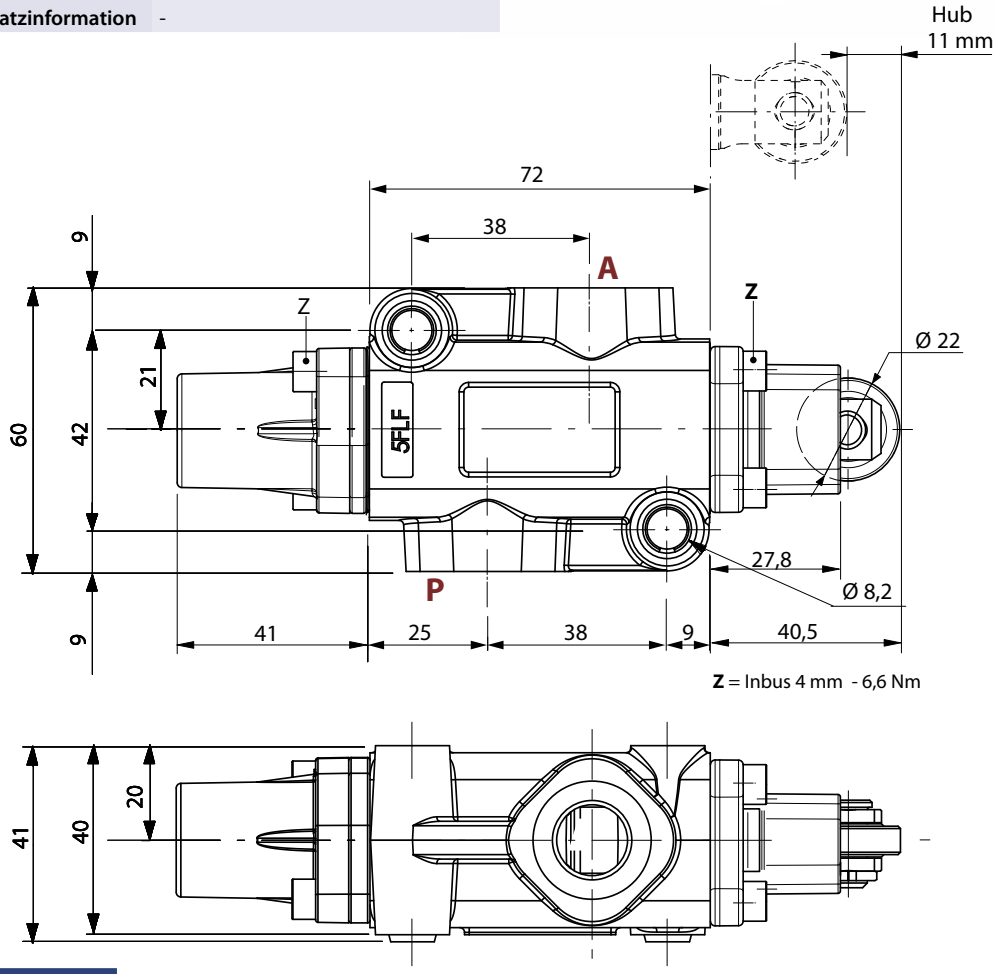

Die Inhalte der Seiten wurden mit größter Sorgfalt erstellt. Für die Richtigkeit, Vollständigkeit und Aktualität der Inhalte können wir jedoch keine Gewähr übernehmen.
Nachdruck bzw. Kopie, auch auszugsweise, der Inhalte, Grafiken und Fotos ist ohne ausdrückliche Zustimmung der Geschäftsführung unzulässig.
Die angegebenen technischen Daten und Abmessungen sind nicht bindend. Wir behalten uns das Recht vor, jederzeit und ohne Ankündigung, Änderungen vorzunehmen.